Poz. PŁ1, 1 szt.

Rzut płyty PŁ1 – zbrojenie dolne

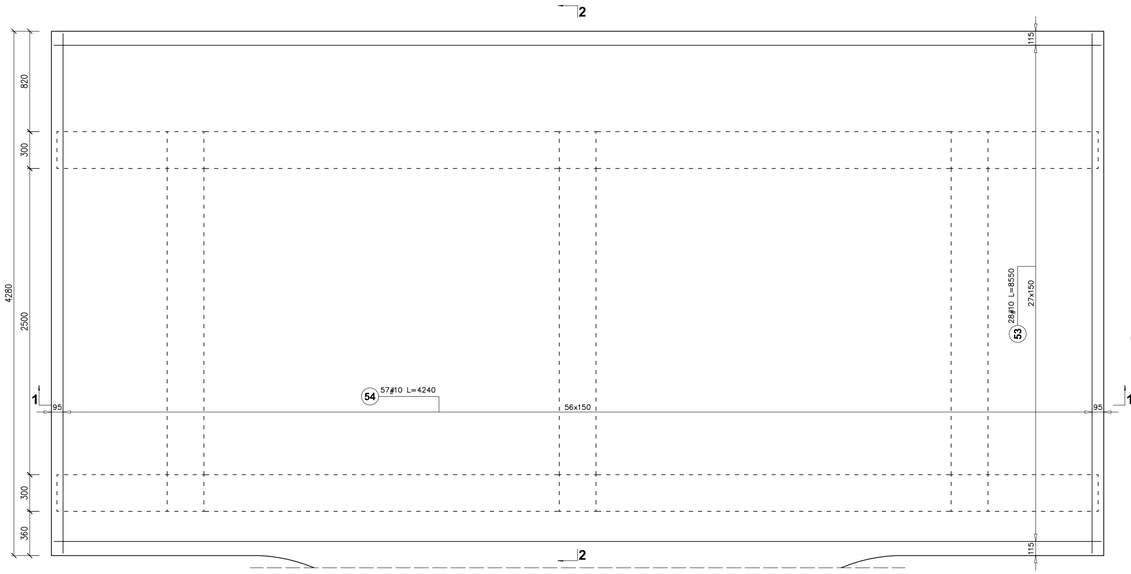

Rzut płyty PŁ1 – zbrojenie górne

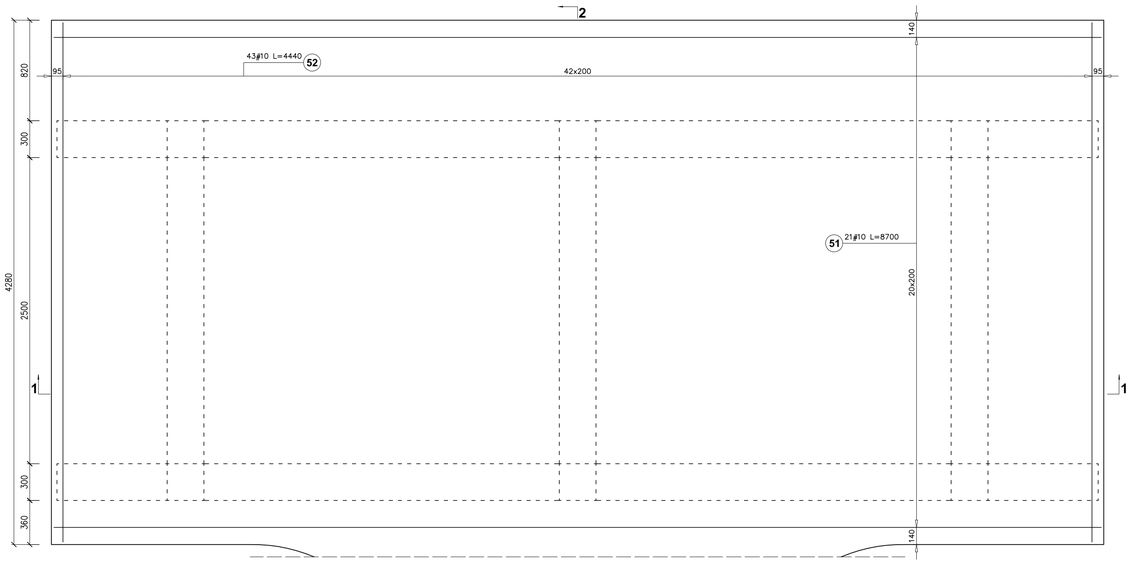

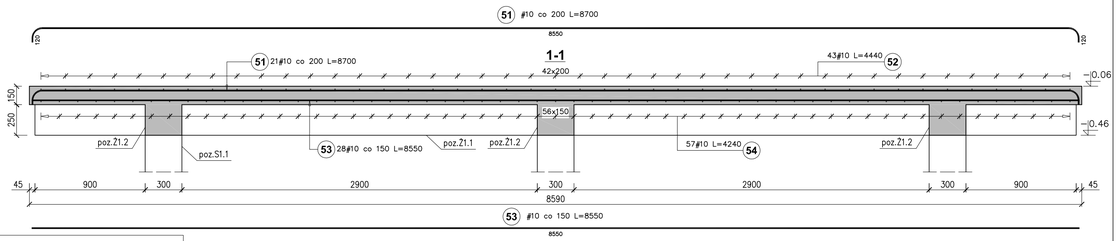

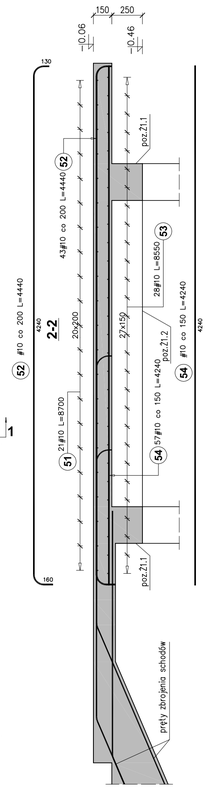

Zestawienie stali zbrojeniowej dla poz. PŁ1 Ilość elementów – 1szt.							
Poz.	Stal ø	Stal #	Długość (mm)	Liczba w elemencie	Liczba elementów	Liczba ogółem	Długość łączna (m) A–II A–IIIN # 10
51	10	8700	21	1	21		182.70
52	10	4440	43	1	43		190.92
53	10	8550	28	1	28		239.40
54	10	4240	57	1	57		241.68
Długość wg średnic (m)							854.70
Masa 1 m pręta (kg/m)							0,62
Masa łączna wg średnic (kg)							527,35
Masa łączna wg gatunku stali (kg)							527,35
Ogółem (kg)							527,35

Poz. Ż1.1, 2 szt.

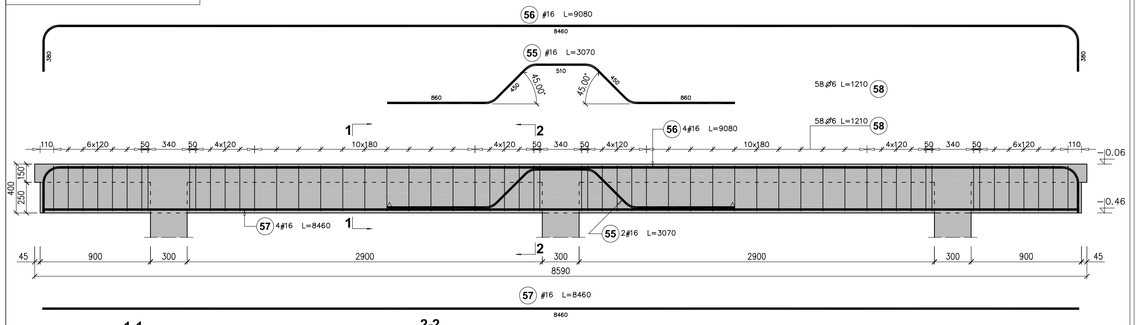

Zestawienie stali zbrojeniowej dla poz. Ż1.1 Ilość elementów – 2szt.								
Poz.	Stal ø	Stal #	Długość (mm)	Liczba w elemencie	Liczba elementów	Liczba ogółem	Długość łączna (m) A–I ø 6	Długość łączna (m) A–IIIN # 16
55		16	3070	2	2	4		12.28
56		16	9080	4	2	8		72.64
57		16	8460	4	2	8		67.68
58	6		1210	116	2	232	280.72	
Długość wg średnic (m)							280.72	152.60
Masa 1 m pręta (kg/m)							0,22	1,58
Masa łączna wg średnic (kg)							62,32	241,11
Masa łączna wg gatunku stali (kg)							62,32	241,11
Ogółem (kg)							303,43	

Poz. Ż1.2, 3 szt.

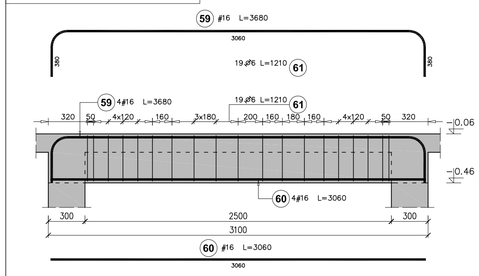

Zestawienie stali zbrojeniowej dla poz. Ż1.2 Ilość elementów – 3szt.								
Poz.	Stal ø	Stal #	Długość (mm)	Liczba w elemencie	Liczba elementów	Liczba ogółem	Długość łączna (m) A–I ø 6	Długość łączna (m) A–IIIN # 16
59		16	3680	4	3	12		44.16
60		16	3060	4	3	12		36.72
61	6		1210	38	3	114	137.94	
Długość wg średnic (m)							137.94	80.88
Masa 1 m pręta (kg/m)							0,22	1,58
Masa łączna wg średnic (kg)							30,62	127,79
Masa łączna wg gatunku stali (kg)							30,62	127,79
Ogółem (kg)							158,41	

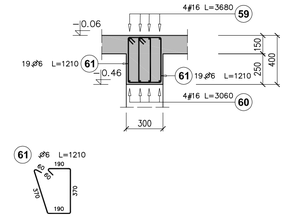

Poz. T–1, 16 szt.

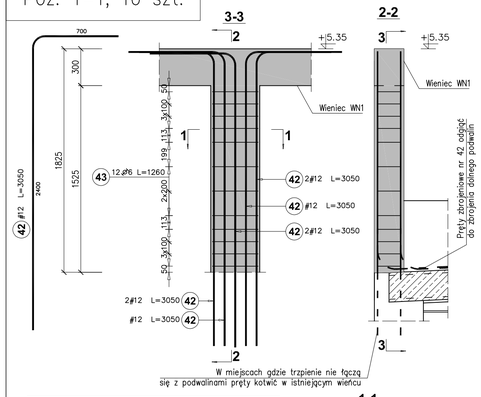

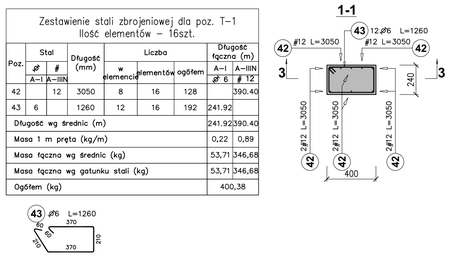

Zestawienie stali zbrojeniowej dla poz. T–1 Ilość elementów – 16szt.								
Poz.	Stal ø	Stal #	Długość (mm)	Liczba w elemencie	Liczba elementów	Liczba ogółem	Długość łączna (m) A–I ø 6	Długość łączna (m) A–IIIN # 12
42		12	3050	8	16	128		390.40
43	6		1260	12	16	192	241.92	
Długość wg średnic (m)							241.92	390.40
Masa 1 m pręta (kg/m)							0,22	0,89
Masa łączna wg średnic (kg)							53,71	346,68
Masa łączna wg gatunku stali (kg)							53,71	346,68
Ogółem (kg)							400,38	

Poz. T–4, 1 szt.

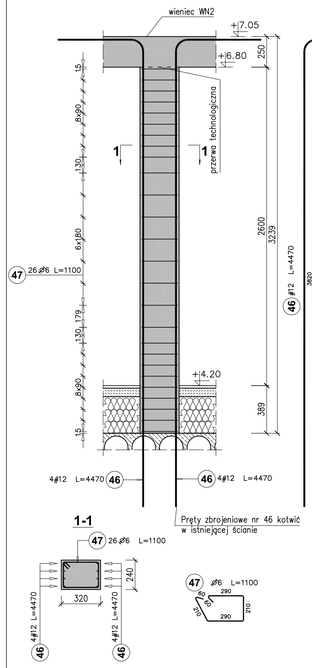

Poz. T–2, 4 szt.

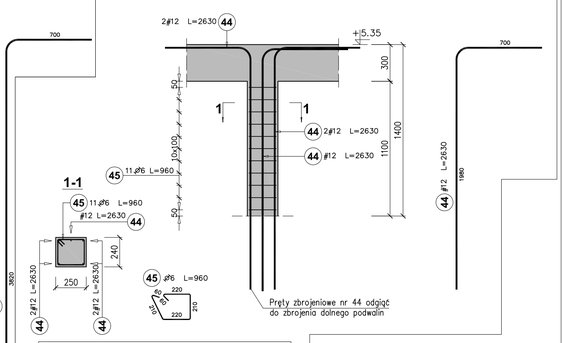

Zestawienie stali zbrojeniowej dla poz. T–2 Ilość elementów – 4szt.								
Poz.	Stal ø	Stal #	Długość (mm)	Liczba w elemencie	Liczba elementów	Liczba ogółem	Długość łączna (m) A–I ø 6	Długość łączna (m) A–IIIN # 12
44		12	2630	5	4	20		52.60
45	6		960	11	4	44	42.24	
Długość wg średnic (m)							42.24	52.60
Masa 1 m pręta (kg/m)							0,22	0,89
Masa łączna wg średnic (kg)							9,38	46,71
Masa łączna wg gatunku stali (kg)							9,38	46,71
Ogółem (kg)							56,09	

Beton: B30
Stal: B500SP ø10, ø12, ø16
St3SX ø6 strzemiona
Otulina: 20mm

UWAGI:

1. Wszystkie wymiary podano w [mm], a poziomy w [m].
2. Rysunek należy rozpatrywać łącznie z opisem technicznym.
3. Konstrukcja żelbetowa powinna spełniać wymogi normy PN–B–03264: 2002.

Wieniec WN1, l=114000mm

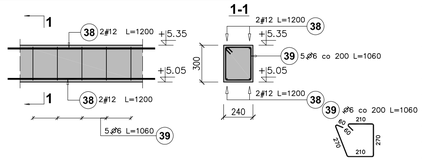

Zestawienie stali zbrojeniowej dla wieńca WN1 Sumaryczna długość elementu – 114000mm								
Poz.	Stal ø	Stal #	Długość (mm)	Liczba w elemencie	Liczba elementów	Liczba ogółem	Długość łączna (m) A–I ø 6	Długość łączna (m) A–IIIN # 12
38		12	1200	4	114	456		547.20
39	6		1060	5	114	570	604.20	
Długość wg średnic (m)							604.20	547.20
Masa 1 m pręta (kg/m)							0,22	0,89
Masa łączna wg średnic (kg)							134,13	485,91
Masa łączna wg gatunku stali (kg)							134,13	485,91
Ogółem (kg)							620,05	

Wieniec WN2, l=37000mm

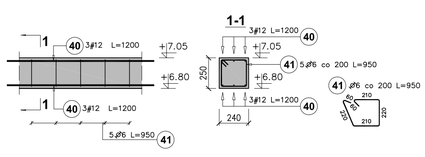

Zestawienie stali zbrojeniowej dla wieńca WN2 Sumaryczna długość elementu – 37000mm								
Poz.	Stal ø	Stal #	Długość (mm)	Liczba w elemencie	Liczba elementów	Liczba ogółem	Długość łączna (m) A–I ø 6	Długość łączna (m) A–IIIN # 12
40		12	1200	6	37	222		266.40
41	6		950	5	37	185	175.75	
Długość wg średnic (m)							175.75	266.40
Masa 1 m pręta (kg/m)							0,22	0,89
Masa łączna wg średnic (kg)							39,02	236,56
Masa łączna wg gatunku stali (kg)							39,02	236,56
Ogółem (kg)							275,58	

Zestawienie stali zbrojeniowej dla poz. T–4 Ilość elementów – 1szt.								
Poz.	Stal ø	Stal #	Długość (mm)	Liczba w elemencie	Liczba elementów	Liczba ogółem	Długość łączna (m) A–I ø 6	Długość łączna (m) A–IIIN # 12
46		12	4470	8	1	8		35.76
47	6		1100	26	1	26	28.60	
Długość wg średnic (m)							28.60	35.76
Masa 1 m pręta (kg/m)							0,22	0,89
Masa łączna wg średnic (kg)							6,35	31,75
Masa łączna wg gatunku stali (kg)							6,35	31,75
Ogółem (kg)							38,10	

Biuro Projektów i Ekspertyz Budownictwa
ul.Zacisze 17 65-775 Zielona Góra http://www.cadpro.pl
e-mail: biuro@cadpro.pl tel.: 068 453 35 96 tel.: 0 601 057 666

PROJEKT:
LOKALIZACJA:
INWESTOR:
TYTUŁ: Konstr. żelb. Elementy Pł1, Ż1.1, WN1, WN2, Ż1.2, T–1, T–2, T–4

	Imię i Nazwisko	Nr uprawnień	Branża	Funkcja	Data	Podpis
OPRACOWAŁ:	mgr inż. Sebastian Kofodziej	147/DOŚ/05	Konstr.-bud.	Projektowat	2011.01	
	mgr inż. Sławomir Grzelak	LBS/0073/POOK/09	Konstr.-bud.	Sprawdzit	2011.01	
	mgr inż. Bartosz Drożan	----------	Konstr.-bud.	Opracowat	2011.01	

Kod dok.	Wydanie	Data wydania	Format	Skala	Nr rysunku
305–09–10	01	2011.01	A1	1:25	PW–12